FICHA TÉCNICA

STEELDECK

SGI-Q-CC-FT07

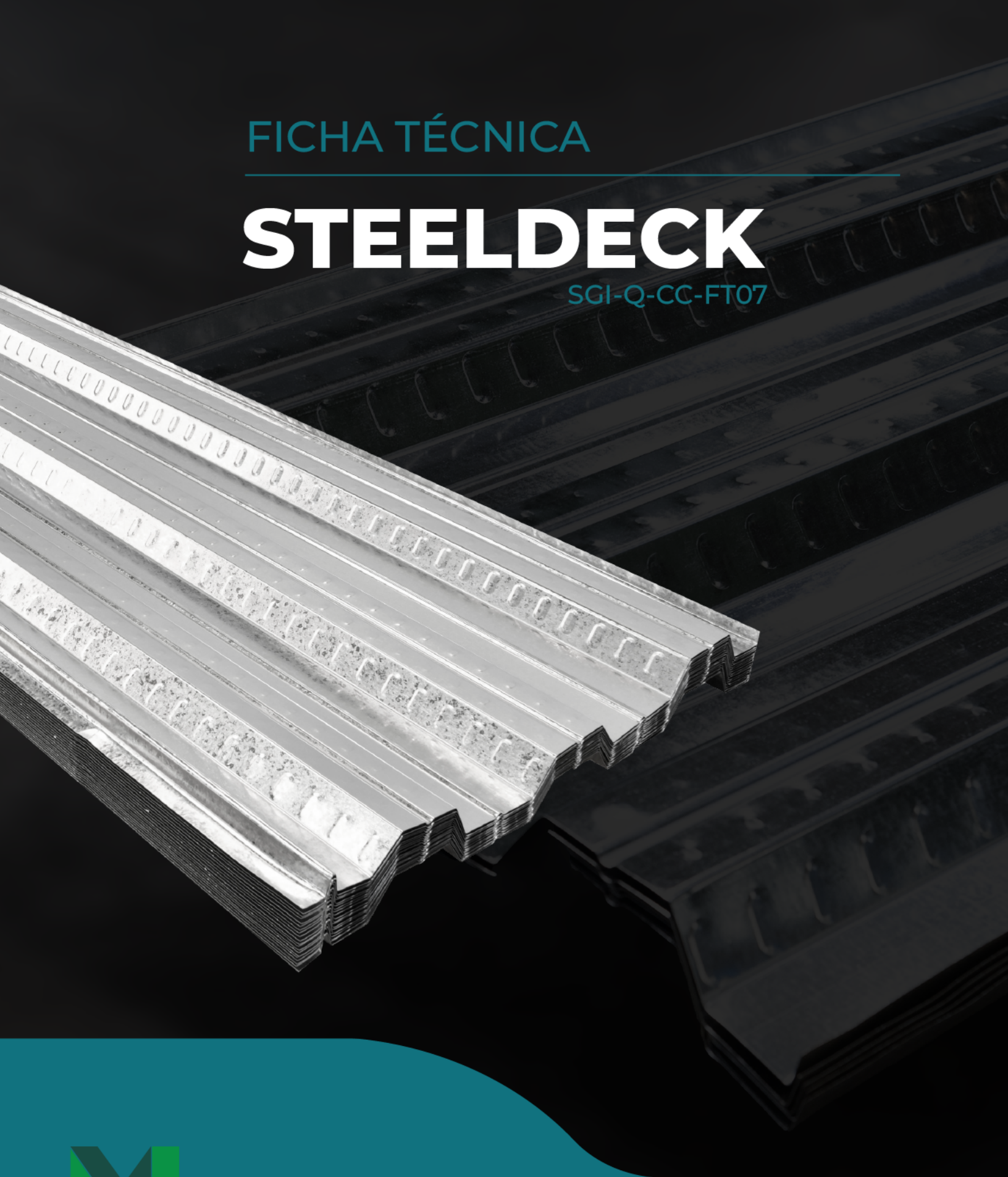

METALES FLIX

DESCRIPCIÓN:

Lámina para entrepiso en hierro galvanizado, que facilitan el montaje de estructuras. Adecuadamente diseñada para soportar el peso del vaciado de una losa de concreto y cargas adicionales debido al proceso constructivo de la misma

NORMAS:

- **INTE C421 (JIS G3141 SPCC):** Acero al carbono laminado en frío en lámina y bobina.
- **INTE C405 (ASTM A653):** Cubierta de acero, recubierta con zinc (galvanizada) o recubierta con aleación hierro zinc (galvano recocido) mediante procesos de inmersión en caliente.

VENTAJAS:

- Resistencia estructural con menos peso.
- Apariencia atractiva y durable.
- Construcción en todos los climas.
- Reducción del consumo de concreto.
- Proceso constructivo más eficiente.

USOS:

- Actuar como refuerzo de la losa otorga las características de lámina colaborante.
- Sirve como formaleta para el concreto u hormigón para la losa.
- Si se utiliza con acción colaborante, refuerza la losa para soportar las cargas de diseño aplicadas durante la vida útil del edificio.

RANGO DIMENSIONAL:

Lamina Steeldeck				
Espesor (e) (mm)	Altura Crestas (h) (mm) (+/-0.5 mm)	Ancho (a) (mm) (+/-1.5%)	Ancho Útil (mm) (+/-1.5%)	Longitud (L) (m) (+/-10 mm)
0.67+/-0.07	51	955	940	1-12
0.70+/-0.07	51	955	940	1-12
0.80+/-0.08	51	955	940	1-12
1.00+/-0.09	51	955	940	1-12

Nota:
- Producto Galvanizado
- La separación de las viguetas y espesor de losa dependen del diseño del profesional responsable.

Información confidencial del Sistema de Gestión Integrado de Metales Flix S. A.
Cualquier versión impresa sin autorización es una copia no controlada.

CARACTERÍSTICAS:

Características		
Prueba de impacto (lb/in2)	Ensayo Doblado	Recubrimiento (g/m2)
100 doble	T0	125 (G40)

COMPOSICIÓN QUÍMICA:

Composición química (%)			
C	Mn	P	S
0.15 máx	1.00 máx	0.100 máx	0.035 máx.

PROPIEDADES MECÁNICAS:

Límite Fluencia mínimo (Mpa)	Resistencia a tracción mínima (Mpa)	Elongación mínima (%)
270	380	16

Información confidencial del Sistema de Gestión Integrado de Metales Flix S. A.
Cualquier versión impresa sin autorización es una copia no controlada.

CAPACIDAD CONTRA LUZ LIBRE

Longitud libre de la losa	Espesor de la losa h (m)					
	0.1	0.11	0.12	0.13	0.14	0.15
L (m)	Capacidad máxima de carga útil (kg f/m^2) (1)					
2.0	636	842	1076	1338	1628	1946
2.1	563	748	959	1195	1456	1743
2.2	500	667	857	1071	1307	1567
2.3	445	597	769	963	1178	1414
2.4	397	535	691	868	1064	1279
2.5	355	480	623	784	963	1161
2.6		431	562	710	874	1055
2.7		388	508	644	795	961
2.8		349	460	584	724	877
2.9			416	531	660	802
3.0			377	483	602	734
3.1				440	550	672
3.2				401	503	616
3.3				365	460	565
3.4					421	519
3.5					385	476
3.6						437
3.7						401
3.8						368
$L_{máx}$ (m)	2.5	2.8	3.0	3.3	3.5	3.8

Información confidencial del Sistema de Gestión Integrado de Metales Flix S. A.
Cualquier versión impresa sin autorización es una copia no controlada.

FIGURA GEOMÉTRICA:

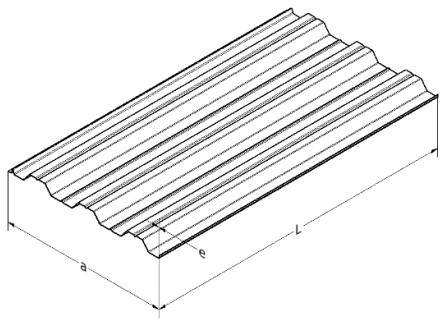

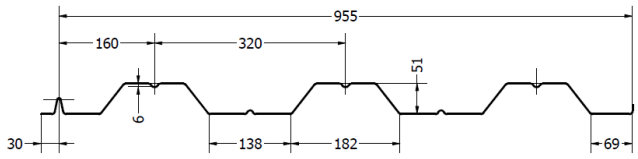

Simbología			
e = espesor	**h**= altura de las crestas (valle)	**a** = ancho	**L** = Longitud

Metales Flix proporciona la siguiente información como respaldo para la aplicación de los productos por lo que no se le podrá hacer responsable del mal uso que se le pudiera dar; se recomienda la asesoría de un ingeniero capacitado que verifique la aplicabilidad de esta. Al hacer disponible esta información Metales Flix no está prestando servicios profesionales y no asume deberes o responsabilidades con respecto a persona alguna que haga uso de dicha información tampoco será responsable por la instalación y/o accesorios utilizados para la instalación de (l) el(los) producto(s) comercializados.

Información confidencial del Sistema de Gestión Integrado de Metales Flix S. A.
Cualquier versión impresa sin autorización es una copia no controlada.