Descripción:

Perfil en forma de U, es utilizado como perfil de anclaje en estructuras de paredes de partición, cielos rasos, acoplados al piso mediante tornillos y tacos plásticos o mediante fijadores especiales para concreto.

Normas:

- **INTE C405 (ASTM A653):** Cubierta de acero, recubierta con zinc (galvanizada) o recubierta con aleación hierro zinc (galvano recocido) mediante procesos de inmersión en caliente.
- **JIS G3302:** Lámina De Acero Galvanizado Por Inmersión En Caliente Con Recubrimiento De Zinc

Ventajas:

- Apariencia atractiva y durable.
- Protección contra la corrosión, gracias a su recubrimiento.
- Opción económica y ágil.

Usos:

- Particiones en cielos.
- Estructuras de paredes.

Rango Dimensional:

Track de 3”			
Espesor (e) (mm)	**Base (b) (mm)**	**Altura (h) (mm)**	**Longitud (L) (mm)**
0.30+/-0.05	75+/-1.5	25+/-1.5	3050+/-10
0.32+/-0.05			
0.35+/-0.05			
0.40+/-0.06			
0.45+/-0.06			
0.70+/-0.07			

Track de 4”			
Espesor (e) (mm)	**Base (b) (mm)**	**Altura (h) (mm)**	**Longitud (L) (mm)**
0.30+/-0.05	100+/-1.5	25+/-1.5	3050+/-10
0.32+/-0.05			
0.35+/-0.05			
0.40+/-0.06			
0.45+/-0.06			
0.70+/-0.07			

Información confidencial del Sistema de Gestión Integrado de Metales Flix S. A. Cualquier versión impresa sin autorización es una copia no controlada.

Figura Geométrica:

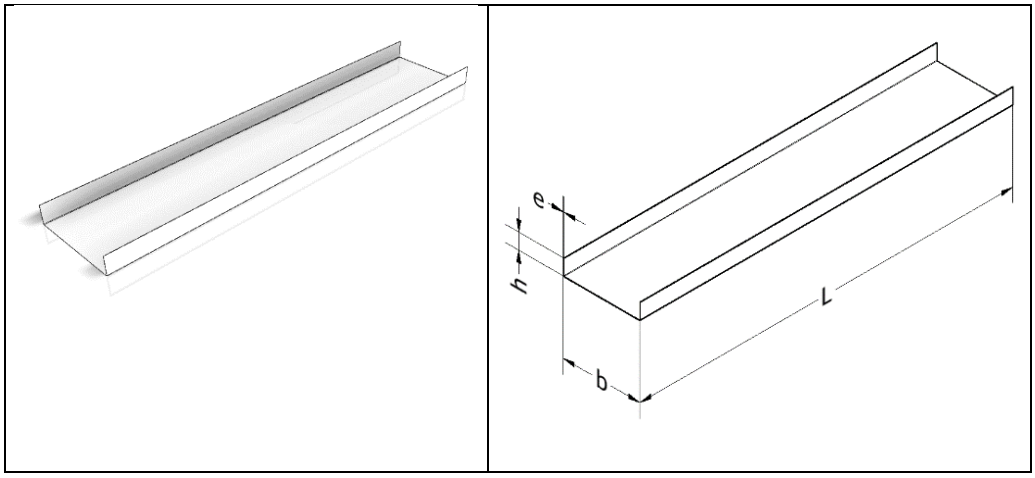

Simbología	
e = espesor	**b** = base
h = altura	**L** = longitud

Metales Flix proporciona la siguiente información como respaldo para la aplicación de los productos por lo que no se le podrá hacer responsable del mal uso que se le pudiera dar; se recomienda la asesoría de un ingeniero capacitado que verifique la aplicabilidad de esta. Al hacer disponible esta información Metales Flix no está prestando servicios profesionales y no asume deberes o responsabilidades con respecto a persona alguna que haga uso de dicha información tampoco será responsable por la instalación y/o accesorios utilizados para la instalación de (l) el(los) producto(s) comercializados.

Información confidencial del Sistema de Gestión Integrado de Metales Flix S. A. Cualquier versión impresa sin autorización es una copia no controlada.