Descripción:

Bobina aluminizada para uso como materia prima en la fabricación de cubiertas para techo y cerramiento.

Características del producto:

- Acero estructural (Full hard).
- Acabado: galvanizado y aluminizado (55% de Aluminio + 45% de Zinc).

Normas:

- **JIS G3321:** Bobinas de acero recubiertos con una aleación de aluminio y zinc al 55 % por inmersión en caliente.

Ventajas:

- Apariencia atractiva y durable.
- Protección contra la corrosión, gracias a su recubrimiento.
- Facilidad constructiva.
- Alta resistencia estructural.

Usos:

- Se utiliza como materia prima en la fabricación de cubiertas para techo y cerramiento.

Rango Dimensional:

Bobina de acero Aluminizado							
Espesor (mm)	Ancho (mm)	Especificación	Grado	Recubrimiento (g/m2)	Dureza (HRB)	Propiedades Mecánicas	
						Fuerza de ruptura (Mpa)	Elongación (%)
0.18 (+/-0.04)	914	JIS G3321	SPCC-1B	AZ 180	≥85	650	3
0.20 (+/-0.04)	914	JIS G3321	SPCC-1B	AZ 180		700	3
0.25 (+/-0.05)	914	JIS G3321	SPCC-1B	AZ 180		700	3
0.32 (+/-0.05)	914	JIS G3321	SPCC-1B	AZ 180		700	3
0.35 (+/-0.05)	914	JIS G3321	SPCC-1B	AZ 180		700	3
0.40 (+/-0.05)	914	JIS G3321	SPCC-1B	AZ 180		700	3

Información confidencial del Sistema de Gestión Integrado de Metales Flix S. A. Cualquier versión impresa sin autorización es una copia no controlada.

Bobina de acero Aluminizado							
Espesor (mm)	Ancho (mm)	Especificación	Grado	Recubrimiento (g/m2)	Dureza (HRB)	Propiedades Mecánicas	
						Fuerza de ruptura (Mpa)	Elongación (%)
0.28 (+/-0.05)	1200	JIS G3321	SPCC-1B	AZ 180	≥85	650	3

Figura Geométrica:

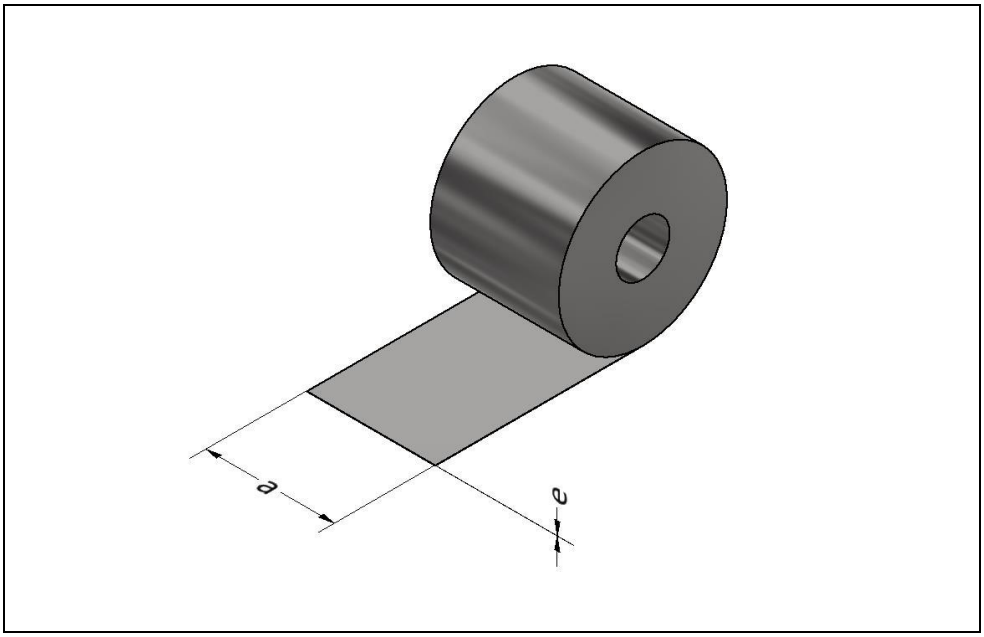

Simbología	
e = espesor	**a** = ancho
Nota: Calculado según las expresiones dadas en el manual del AISI.	

Metales Flix proporciona la siguiente información como respaldo para la aplicación de los productos por lo que no se le podrá hacer responsable del mal uso que se le pudiera dar; se recomienda la asesoría de un ingeniero capacitado que verifique la aplicabilidad de esta. Al hacer disponible esta información Metales Flix no está prestando servicios profesionales y no asume deberes o responsabilidades con respecto a persona alguna que haga uso de dicha información tampoco será responsable por la instalación y/o accesorios utilizados para la instalación de (l) el(los) producto(s) comercializados.

Información confidencial del Sistema de Gestión Integrado de Metales Flix S. A. Cualquier versión impresa sin autorización es una copia no controlada.